CRX-10*i*A/L Paint

Max. Gewicht am Handgelenk: **10 kg**

Max. Reichweite: **1418 mm**

Achsanzahl	Wiederhol-genauigkeit (mm)	Gewicht der Mechanik (kg)	Arbeitsbereich (°)						Achsgeschwindigkeit (°/s) *2						Maximale Lineargeschwin-digkeit (mm/s)	A4 Moment/ Trägheit (Nm/kgm²)	A5 Moment/ Trägheit (Nm/kgm²)	A6 Moment/ Trägheit (Nm/kgm²)
				A2	A3	A4	A5	A6	A1	A2	A3	A4	A5	A6				
6	± 0.04*	44	360	360	540	380	360	450	120	120	180	180	180	180	1000*1	34.8/1.28	26.0/0.90	11.0/0.30

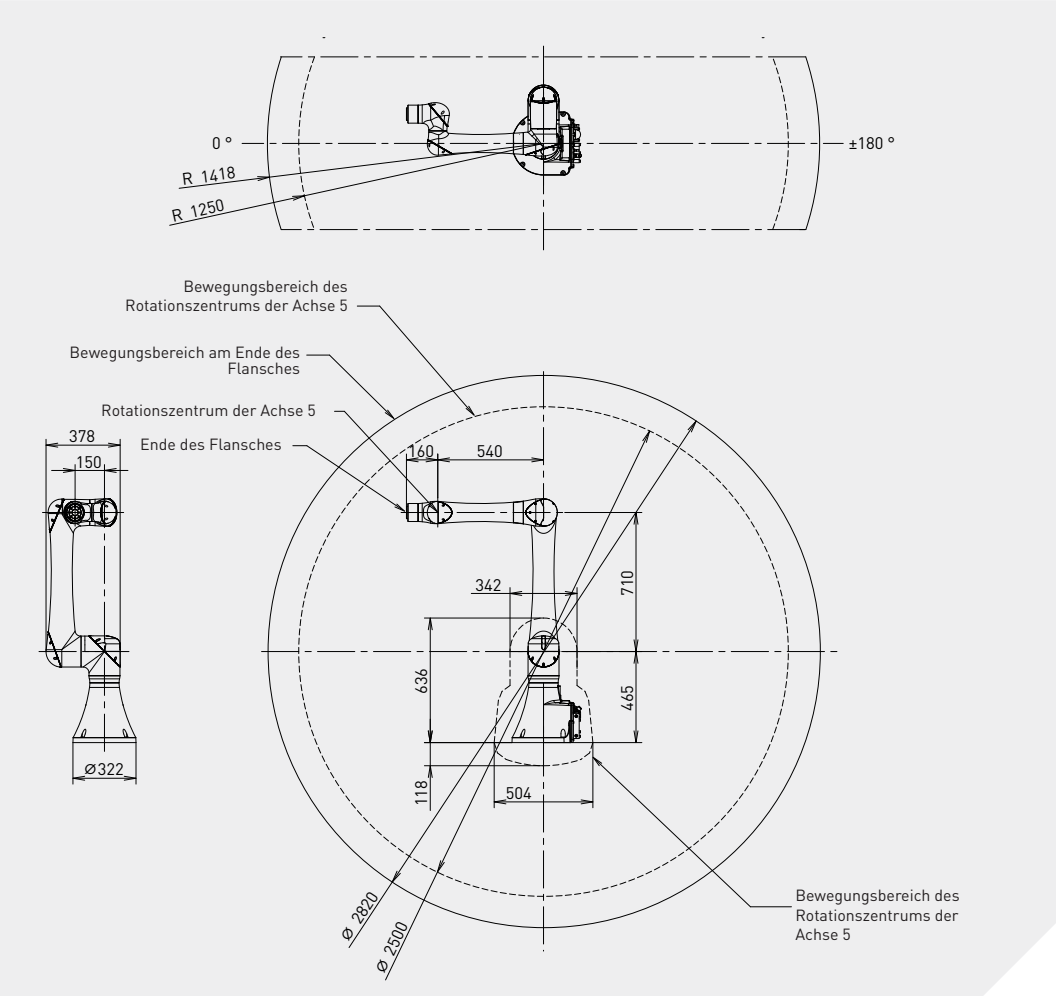

Roboter	**CRX-10*i*A/L Paint**
Roboteraufstellmaße [mm]	322 x 311
Bodenmontage	●
Deckenmontage	●
Wandmontage	●
Steuerung	**R-30*i*B Plus**
Schaltschranktyp Mini Plus	●
Abmaße [mm]	410 x 307 x 740
Tablet TP	●
Stromanschlüsse	
Elektrische Spannung 50/60Hz, 3 Phasen [V]	-
Elektrische Spannung 50/60Hz ,1 Phase [V]	200-230
Durchschnittliche Leistung [kW]	0.5
Integrierte Funktionen	
Integrierte Signale am Oberarm In / Out (Haltesignale)	-
Integrierte Luftzufuhr	-
Umgebung	
Schallleistungspegel [dB]	<70
Umgebungstemperatur [° C]	0-45
Luftfeuchtigkeit [%]	⩽75 *3
Luftfeuchtigkeit - kurzfristig [%RH]	⩽95 *4
Schwingungsbeschleunigung [m/s²]	⩽4.9 (0.5G)*5
Schutzart	
Mechanik Standard/optional	IP67
Handgelenk & A3 Arm Standard/optional	IP67
Zertifiziert für gefährliche Bereiche	*6

*1) 2000mm/s im High-Speed-Mode
*2) Bei kurzen Distanzen kann es vorkommen, dass die Geschwindigkeit denangegebenen Maximalwert nicht erreicht
*3) Weder Tau noch Frost zulässig
*4) Innerhalb eines Monats
*5) Je nach Vibration des Bodens oder des Roboterwerkzeuges kann der Roboter aufgrund der Vibration bei weniger als diesem Wert anhalten
*6) ATEX-zertifiziert Cat. II Gruppe 2G und 2D

● Standard ○ Auf Anfrage - Nicht verfügbar ( ) mit Hardware- und/oder Software-Option *basierend auf ISO9283

 Technische Angaben können ohne vorherige Mitteilung geändert werden. Alle Rechte vorbehalten. ©2025 FANUC Europe Corporation