THE FACTORY AUTOMATION COMPANY

FANUC

ROBOGUIDE

3D-Robotersimulation

Ihr Werkzeug für effiziente Automatisierung.

WWW.FANUC.EU

INDUSTRIE 4.0
INTELLIGENTE IDEEN

EFFIZIENZTRÄUME WERDEN WAHR

FANUC ROBOGUIDE ist ein Offline-Simulationspaket, das sowohl die Roboterbewegung als auch Applikationsbefehle simuliert und so die Zeit zur Erstellung neuer Bewegungsprogramme erheblich verkürzt.

ROBOGUIDE enthält einen integrierten Robotercontroller zur genauen Validierung von Positionen und Bewegungen, sodass die Simulationen realitätsnah sind. Das virtuelle Teach Pendant spiegelt die Funktionalität eines echten Bediengeräts wider. Dank Ethernet-Anbindung können Programme und Einstellungen schnell auf reale Roboter hoch- oder heruntergeladen werden.

Die Programmverifizierungsfunktionen von ROBOGUIDE ermöglichen Leistungs- und Reichweitenprüfungen, Kollisionserkennung, genaue Taktzeitabschätzungen und visuelle Systemsimulationen. Detaillierte Hilfe und Anleitungen sind für einen erfolgreichen Einstieg inkludiert.

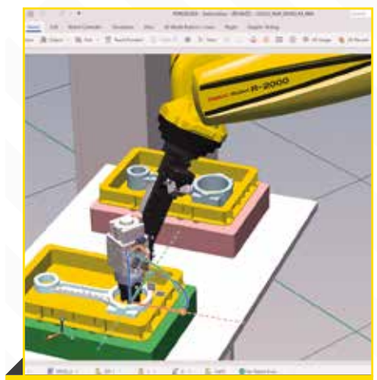

Optimieren und verfeinern der Zelllayouts und Programme während der laufenden Produktion – ohne Stillstand und Produktionsausfall.

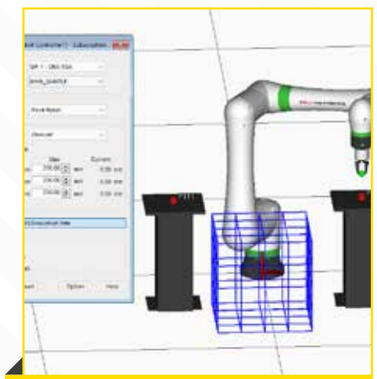

Layout und Taktzeit optimieren, indem Roboterfähigkeiten ermittelt und die Abläufe der Arbeitszelle im Prozess überprüft werden.

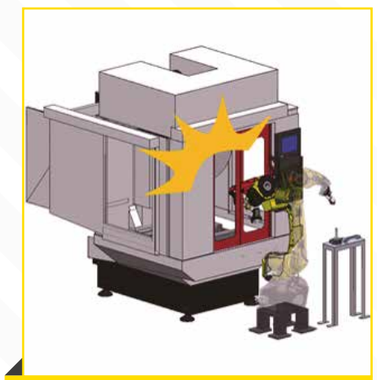

Komplexe Systeme wie Zusatzachsen und Multi-Gruppen-Maschinen aufbauen und testen.

Fehler einfach reproduzieren und beheben – durch Laden eines „All of Above"-Backups in ROBOGUIDE.

Zeichnen Sie die Simulation des Robotersystems auf – für spätere Präsentationen oder Angebotszwecke in VR.

Roboter vorab programmieren – bereits vor der Installation mit der Programmierung beginnen, Roboterbahnen prüfen und DCS-Zonen validieren, bevor sie auf den echten Roboter übertragen werden.

Von der Idee bis zur fertigen Planung

Hochpräzise Oberfläche & spezifische Werkzeuge

Mit der integrierten CAD-Bibliothek haben Sie Zugriff auf alle FANUC Roboter, Maschinen und einfache Werkzeuge. Die Simulation umfasst Bewegungsabläufe, Taktzeitprüfung sowie Kollisionsvermeidung. Für spezifische Anwendungen stehen eigene Tools zur Verfügung.

ROBOGUIDE PLUG-INS

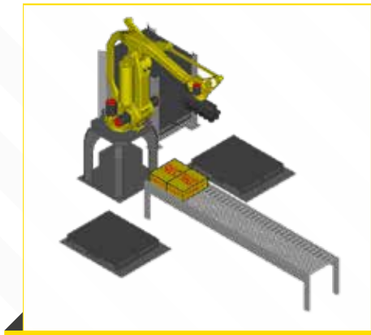

PalletPRO
Die Simulationssoftware PalletPRO bietet Ihnen eine praktische Lösung für die Erstellung, die Fehlersuche und den Offline-Test von Palettierungsanwendungen. Mit ihr können Sie ein Arbeitszellen-Layout, Zuführ- und Palettenstationen, Zwischenbögen und Palettenspender erstellen. Nutzen Sie die umfangreiche integrierte Bibliothek mit Standardmustern, um Hunderte von Ladeeinheiten in 3D zu erstellen und zu visualisieren. Außerdem können die in PalletPRO erzeugten Daten nahtlos auf eine echte Robotersteuerung heruntergeladen werden, die mit der PalletTool-Software ausgestattet ist, wodurch die Lücke zwischen Simulation und realer Ausführung geschlossen wird.

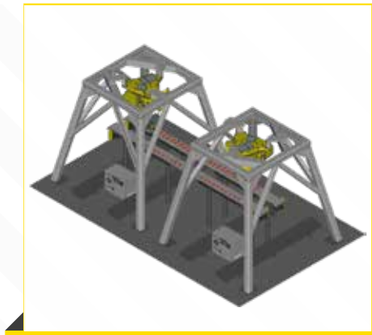

***i*RPickPRO**
*i*RPickPRO simuliert Hochgeschwindigkeits-Pick-and-Place-Anwendungen mit hoher Präzision und Effizienz. Mit diesem fortschrittlichen Plug-in können Sie komplexe Entnahmeszenarien in einer virtuellen Umgebung genau modellieren und testen.

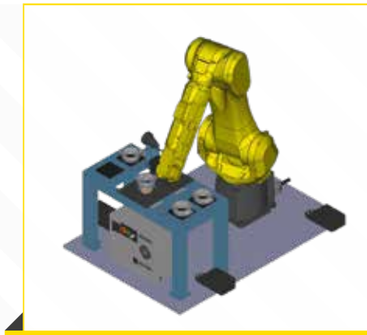

ChamferingPRO
ChamferingPRO ist ein optimiertes Plug-in für Entgratungsanwendungen. Es bietet eine einfach zu bedienende Funktion, die auf der CAD-zu-Pfad-Funktion basiert. Mit der Funktion TP modifizieren mit Vision Snapshot und Kraftkontrolle Entgraten Paket kann es ein hohes Maß an automatischen Pfad Generation zu erreichen.

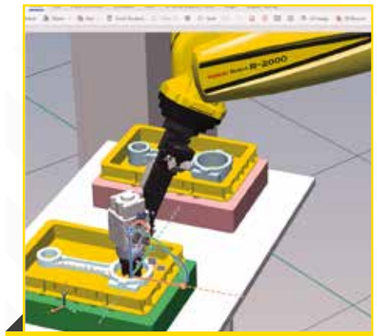

HandlingPRO
Mit HandlingPRO können Sie Materialhandhabungsprozesse simulieren und testen und Machbarkeitsstudien für Roboteranwendungen durchführen, ohne dass eine physische Prototyp-Arbeitszelle erforderlich ist und Kosten verursacht. Es eignet sich für Aufgaben wie Be- und Entladen, Verpackung, Montage und Materialentnahme. Zu den wichtigsten Funktionen gehören die Verfolgung von Förderlinien, die Maschinenmodellierung und -programmierung sowie die einfache Handhabung von CAD, um rationelle Abläufe in verschiedenen industriellen Anwendungen zu gewährleisten.

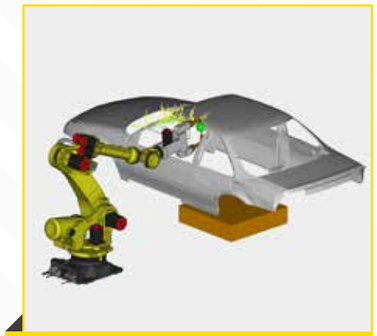

SpotPRO
SpotPRO ist ein funktionales Plugin für das Punktschweißen. Es verfügt über einen einfach zu bedienenden Funktionsassistenten zum Importieren einer großen Anzahl von Punktwerten aus CAD oder einer Liste sowie zum Ausgleichen der Aufgabenverteilung zwischen mehreren Robotern bei gleichzeitiger Vermeidung von Kollisionen.

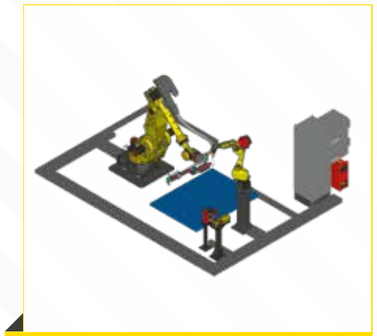

WeldPRO
WeldPRO ist ein Simulationswerkzeug, das die Art und Weise, wie Sie Schweißprozesse angehen, revolutioniert. Mit seiner CAD-zu-Pfad-Programmierfunktion ermöglicht WeldPRO die automatische Erstellung von koordinierten Bewegungsprogrammen für mehrere Robotergruppen, komplett mit definierten Brennerwinkeln und Prozessparametern. Diese leistungsstarke Software rationalisiert nicht nur die Programmerstellung, sondern ermöglicht es Ihnen auch, diese Einstellungen von der virtuellen Arbeitszelle direkt auf den realen Roboter zu übertragen, was die Installationszeit erheblich reduziert.

PaintPRO
PaintPRO ist Ihre Offline-Lösung zur Vereinfachung der Roboterbahnprogrammierung und der Entwicklung von Lackierprozessen. Als Bediener können Sie mühelos Roboterprogramme erstellen, indem Sie den zu lackierenden Bereich des Teils auswählen und aus einer Vielzahl von Lackierverfahren wählen. PaintPRO bietet spezielle Funktionen für die Konfiguration von Lackierpistolenverschiebung, Sprühgröße, Überlappung, Lackiermuster, Geschwindigkeit und Abzugszeit der Pistole und gewährleistet so Präzision und Effizienz bei Ihren Lackierprojekten.

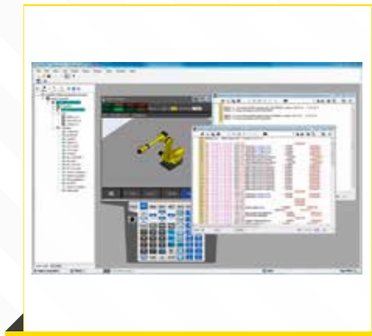

OLPCPRO
Roboterprogramm-Entwicklungssoftware, die sowohl die Erstellung als auch die Wartung von KAREL-Programmen und Teach-Pendant-Programmierung unterstützt.

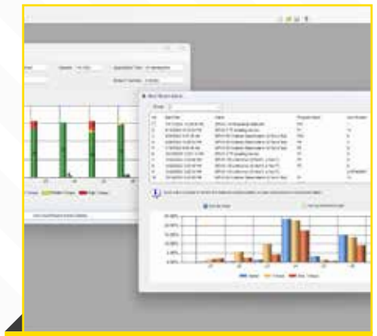

DiagnosticsPRO
DiagnosticsPRO ist ein innovatives PC-Tool zur Fehlerdiagnose und Störungsbehebung.
Über eine Ethernet-Verbindung kann es direkt mit FANUC Robotern in der Produktion kommunizieren und unterstützt so eine schnelle und gezielte Analyse.

ROBOGUIDE Erweiterte Softwareoptionen

Mit den erweiterten Softwareoptionen von ROBOGUIDE gestalten Sie Ihre Arbeitsprozesse noch effizienter. Hier finden Sie eine Auswahl leistungsstarker Zusatzfunktionen.

FANUC ROBOGUIDE SCREW TIGHTENING SIMULATION

Bewerten Sie Belastung und Beanspruchung jeder Roboterachse basierend auf der Schrauberposition.

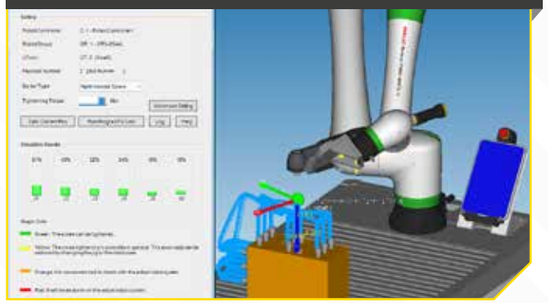

FANUC ROBOGUIDE DUTY ESTIMATION PC OPTION

Ermitteln Sie die voraussichtliche Roboterbelastung schon vor der Inbetriebnahme – für eine optimierte Programmierung.

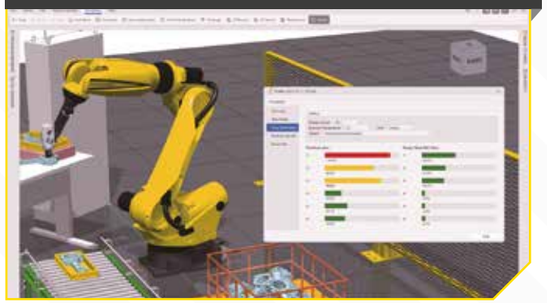

FANUC ROBOGUIDE LIFE ESTIMATION PC OPTION

Reduzieren Sie Wartungskosten durch die Schätzung der Lebensdauer des Robotergetriebes.

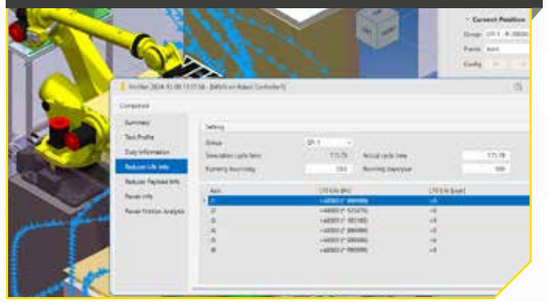

FANUC ROBOGUIDE POWER CONSUMPTION ESTIMATION PC OPTION

Sparen Sie Energie, indem Sie den Stromverbrauch des Roboters vorab berechnen.

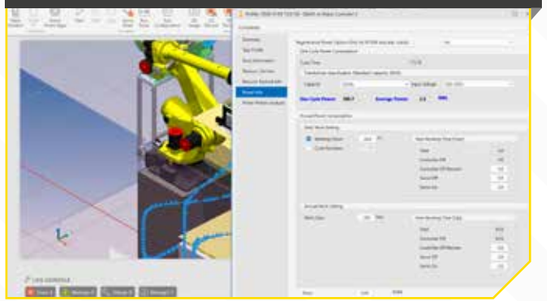

FANUC ROBOGUIDE COORDINATE PC OPTION

Ichten Sie koordinierte Bewegungen im ROBOGUIDE einfach und schnell ein.

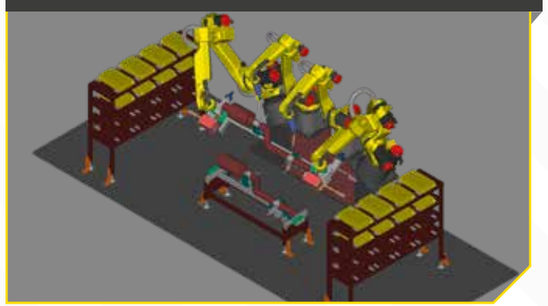

FANUC ROBOGUIDE SERVER LICENSE

Verwalten Sie alle Lizenzen zentral auf einem lokalen Server und stellen Sie sie bei Bedarf zur Verfügung.

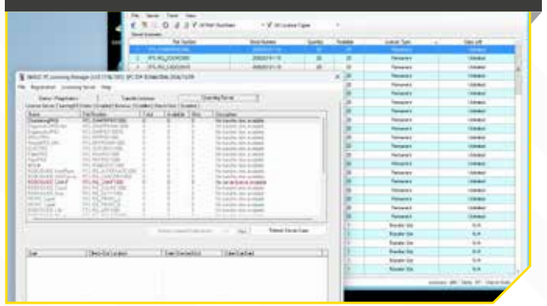

ROBOGUIDE Pakete

ROBOGUIDE bietet das passende Paket für Ihre Anforderungen.

JETZT ROBOGUIDE TESTEN!

FANUC ROBOGUIDE Standard

Beinhaltet das Plug-in HandlingPRO zur Simulation und Prüfung allgemeiner Roboteranwendungen und Materialhandlingprozesse.

Auch als 1-Jahres-Abonnement erhältlich.

FANUC ROBOGUIDE Motion optimization package

Maximieren Sie die Effizienz und Präzision Ihrer Roboterbewegungen durch optimierte Bahnplanung. Dieses Paket kombiniert das Plug-in MotionPRO mit essenziellen Softwareoptionen für eine reibungslose virtuelle Optimierung.

ROBOGUIDE Standard ✓
FANUC ROBOGUIDE Duty Estimation PC Option ✓
FANUC ROBOGUIDE Life Estimation PC Option ✓
FANUC ROBOGUIDE Power Consumption Estimation PC Option ✓
FANUC ROBOGUIDE MotionPRO ✓

FANUC ROBOGUIDE Academic package

Dieses Paket ist speziell für Bildungseinrichtungen konzipiert. Es bietet Schülern, Studierenden und Lehrkräften leistungsstarke Werkzeuge, um Robotik praxisnah zu erlernen und zu vermitteln. Enthalten sind die am häufigsten genutzten ROBOGUIDE-Plug-ins – HandlingPRO und WeldPRO – kombiniert mit den nützlichsten Softwareoptionen.

ROBOGUIDE Standard ✓
FANUC ROBOGUIDE HandlingPRO ✓
FANUC ROBOGUIDE WeldPRO ✓
FANUC ROBOGUIDE Coordinate PC Option ✓

Vertrauen Sie auf die unvergleichliche Expertise von FANUC mit mehr als 22 Jahren kontinuierliche Weiterentwicklung und Erfahrung in der 3D-Simulation mit ROBOGUIDE.

Kontaktieren Sie Ihren lokalen FANUC Standort – und erleben Sie selbst den Unterschied, den ROBOGUIDE macht!

Eine gemeinsame Steuerungsplattform –
Unendliche Möglichkeiten
THAT's FANUC!

FA
CNCs, Antriebssysteme, Zubehör und Software

ROBOTER
Industrieroboter, Zubehör und Software

ROBOCUT
Drahterodier-maschinen

ROBODRILL
Kompakte CNC-Bearbeitungs zentren

ROBOSHOT
Spritzguss-maschinen

IoT
Industrie 4.0 Lösungen

MBR-02857-DE-V2-12/2024

Technische Angaben können ohne vorherige Mitteilung geändert werden. Alle Rechte vorbehalten. ©2025 FANUC Europe Corporation